brennenstuhl®

Wetterschutz-Box
Weather protection box

H 60 BX IP54

DE Bedienungsanleitung
EN Operating instructions
FR Mode d'emploi
NL Gebruikshandleiding
SE Bruksanvisning
ES Manual de instrucciones
PL Instrukcja obsługi

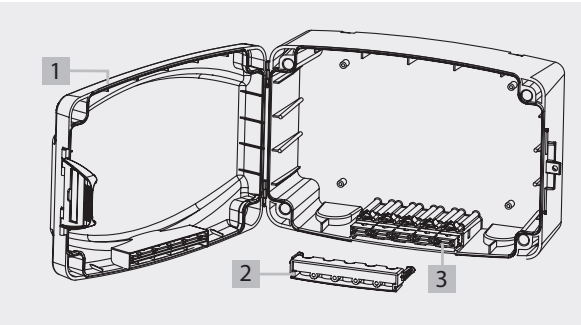

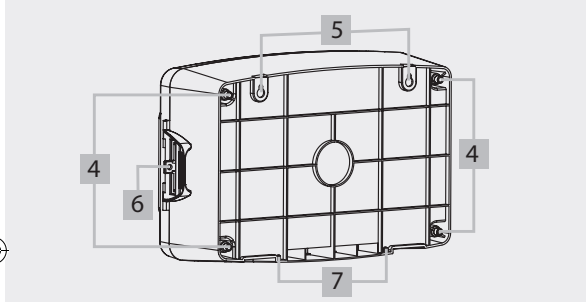

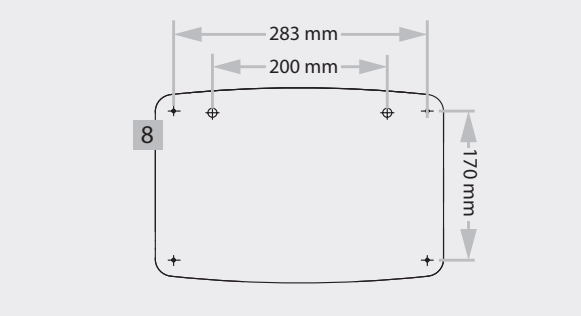

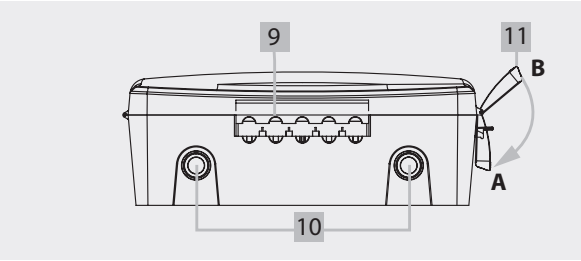

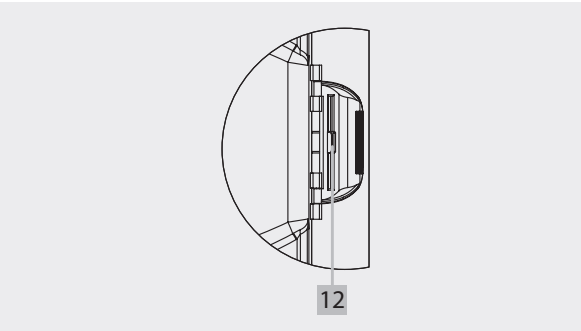

Hugo Brennenstuhl GmbH & Co. KG
Seestr. 1-3 · D-72074 Tübingen

H. Brennenstuhl S.A.S.
4 rue de Bruxelles · F-67170 Bernolsheim

lectra technik ag
Blegistrasse 13 · CH-6340 Baar

Brennenstuhl UK Ltd.
167-169 Great Portland Street · London W1W 5PF · UK

service.brennenstuhl.com

DE Bedienungsanleitung

Wetterschutz-Box

SICHERHEITSHINWEISE

Vor dem Gebrauch bitte die Bedienungsanleitung sorgfältig durchlesen.
Bei Anschluss mehrerer Geräte an eine Steckdose darauf achten, dass die Gesamtleistungsaufnahme nicht überschritten wird. Diese Box ist nur für vorübergehende, elektrische Anschlüsse vorgesehen. Extreme Witterung kann die Lebensdauer des Produkts beeinträchtigen.
Bevor Sie elektrische Geräte anschließen, vergewissern Sie sich, dass der Hauptschalter ausgeschaltet ist.
Dieses Gehäuse entspricht bei bestimmungsgemäßem Gebrauch der Schutzart IP54.
Der Deckel muss sicher geschlossen und verriegelt sein, und die Dichtungen in den Deckeln und den Kabelauslässen müssen unbeschädigt sein.
Die Kabelausgänge dürfen nicht nach oben gerichtet sein.
Die verwendeten Kabel müssen einen Durchmesser von 6,9 mm (min.) und 10,5 mm (max.) haben.
Im Zweifelsfall fragen Sie einen Fachmann.

LIEFERUMFANG

1-teilige Box, Klettband, Bedienungsanleitung.

EINSATZ UND FUNKTION

Die wasserdichte Box besteht aus einem robusten Gehäuse mit mehreren Kabelein- und ausgängen.
Sie kann an der Wand befestigt werden und ist zur sicheren Stromversorgung elektrischer Produkte, wie z.B. Gartenlicht oder Weihnachtsbeleuchtung geeignet.
Das Gehäuse ist staub- und spritzwassergeschützt, IP54.
Bei geschlossenem Deckel wird ein hoher Schutz gegen Feuchtigkeit und Staub gewährleistet. Weiterhin bietet die Isolation der Kabelführung einen höchstmöglichen Schutz gegen Feuchtigkeit und Staub.
Der Verschluss kann bei Bedarf noch zusätzlich mit einem Vorhängeschloss verschlossen werden (nicht im Lieferumfang enthalten).

1 Klappbarer Deckel
2 Vordere Kabelisolierung
3 Hintere Kabelisolierung
4 Löcher für Befestigungsschrauben vorgestanzt
5 Haken Aufhängung
6 Verriegelung
7 Ablauflöcher vorgestanzt

WICHTIGE SICHERHEITSINFORMATIONEN

1. Die Wetterschutz-Box bietet einen höchstmöglichen Schutz für einen temporären Einsatz im Freien. Obwohl die Box für einen längeren Gebrauch im Freien genutzt werden kann, ist sie aber nicht für eine dauerhafte Installation ausgelegt.
2. Der Aufstellort sollte so gewählt werden, dass ein sicherer Zugang zum Netzstromkreis gewährleistet ist.
3. Es wird nicht empfohlen, zusätzliche Löcher in das Gehäuse zu bohren. Dies verringert den IP Schutz.
4. Für eine sichere Funktion darf die Box nicht mit offener Klappe im Freien aufgestellt werden.
5. Warnhinweis! Nur zur Verwendung in Kombination mit Geräten niedriger Leistungsaufnahme wie z.B. dekorative Beleuchtung oder ähnliches! Um Überhitzung durch reduzierte Luftzirkulation zu vermeiden, darf die Leistung aller angeschlossenen Geräte in Summe 2300W nicht überschreiten!

OPTIONALE MONTAGE AN DER WAND

An der Unterseite und an der Querseite des Gehäuses befinden sich jeweils zwei vorgestanzte Abflusslöcher.
Wenn die Box an eine Wand befestigt werden soll, können diese Löcher durchgebohrt werden.
Weitere Löcher verringern allerdings die Wasserdichtigkeit.

INSTALLATIONSANWEISUNG

8 Benutzen Sie eine Schablone um die Befestigungslöcher an der Wand vorzubohren.
9 Fünf Kabel Ein- und Ausgänge mit Isolierung.
10 Vorgestanzte Löcher für zusätzlich Kabel Ein- und Ausgänge. Isolierung (M20/25) nicht im Lieferumgang.
11 Verriegelung der Gehäuseklappe und unverschlossener (B) und verschlossener (A) Position.
12 Seitliche Verriegelung mit Loch für Vorhängeschloß.

ANLEITUNG ZUR BEFESTIGUNG AN DER WAND

1. Wählen Sie eine saubere, ebene Unterfläche aus an der die Box mit Schrauben befestigt werden kann. Von der Unterkannte bis zum Boden sollte mindestens ein Abstand von 500-600 mm sein. Es sollte eine glatte Oberfläche sein da sich die Box ansonsten verziehen könnte und keine Wasserdichtigkeit mehr gewährleistet wäre.
2. Benutzen Sie Schrauben mit mind. 38 mm Länge, um das Gehäuse zu befestigen. Nutzen Sie die vier vorgestanzten Löcher in den Ecken oder die beiden Löcher in der oberen Hälfte. Die Box muss mit den Kabelausgängen nach unten angebracht werden.
3. Mit dem mitgelieferten Klettband kann z.B. eine Mehrfachsteckdose an der Gehäuseinnenseite befestigt werden.
4. An der Querseite befinden sich fünf Kabel Ein- und Ausgänge. Diese sind mit einem Isolierbügel abgedichtet. Entfernen Sie den Bügel, um die Kabel zu verlegen. Belegen Sie pro Loch nur ein Kabel. Drücken Sie danach den Bügel wieder fest auf die durchgelegten Kabel und verschließen Sie die Box.
5. Schließen Sie den Gehäusedeckel und verriegeln Sie den Sicherheitsverschluss an der Seite. Der Deckel kann zusätzlich mit einem Vorhängeschloss verriegelt werden.
6. Zur Reinigung sollte nur ein mildes Reinigungsmittel benutzt werden. Die Reinigung der Außenfläche sollte nur bei geschlossenem Gehäuse durchgeführt werden.

EN Operating instructions

Weather protection box

SAFETY INSTRUCTIONS

Please read the operating instructions carefully before use.
When connecting multiple devices to one outlet, make sure that the total power consumption is not exceeded. This box is intended for temporary, electrical connections only. Extreme weather may affect the life of the product.
Before connecting electrical equipment, make sure the main power switch is turned off.
This enclosure is rated IP54 when used as intended.
The lid must be securely closed and locked, and the seals in the lids and cable outlets must be undamaged.
The cable outlets must not be directed upwards.
The cables used must have a diameter of 6.9 mm (min.) and 10.5 mm (max.).
In case of doubt, consult a specialist.

SUPPLY

1-piece box, Velcro tape, operating instructions.

USE AND FUNCTION

The waterproof box consists of a robust housing with multiple cable inputs and outputs.
It can be mounted on the wall and is suitable for safe power supply of electrical products, such as gardenlight or christmas lights.
The housing is dustproof and splashproof, IP54.
When the lid is closed, a high level of protection against moisture and dust is ensured. Furthermore, the insulation of the cable guide provides the highest possible protection against moisture and dust.
The closure can be additionally locked with a padlock if required (not included).

1 Hinged lid
2 Front cable insulation
3 Rear cable insulation
4 Holes for mounting screws pre-punched
5 Hook suspension
6 Locking device
7 Drain holes pre-punched

IMPORTANT SAFETY INFORMATION

1. The weather protection box provides the highest possible protection for temporary outdoor use. Although the box can be used for extended outdoor use, it is not designed for permanent installation.
2. The installation site should be chosen to ensure safe access to the mains circuit.
3. It is not recommended to drill additional holes in the housing. This will reduce the IP protection.
4. For safe operation, the box must not be installed outdoors with the flap open.
5. Warning! Only for use in combination with low-power devices such as decorative lighting or similar! To prevent overheating due to reduced air circulation, the total power of all connected devices must not exceed 2300W!

OPTIONAL MOUNTING ON THE WALL

There are two pre-punched drain holes on the bottom and on the cross side of the housing.
If the box is to be mounted on a wall, these holes can be drilled through. However, additional holes will reduce the water tightness.

INSTALLATION INSTRUCTIONS

8 Use a template to pre-drill the mounting holes on the wall.
9 Five Cable inlets and outlets with insulation.
10 Pre-punched holes for additional cable inputs and outputs. Insulation (M20/25) not included in delivery.
11 Locking of the housing flap and unlocked (B) and locked (A) position.
12 Lateral locking with hole for padlock.

INSTRUCTIONS FOR MOUNTING ON THE WALL

1. Select a clean, flat surface to which the box can be attached with screws. From the bottom edge to the floor should be at least a distance of 500-600 mm.
   It should be a smooth surface, otherwise the box could warp and water tightness would no longer be guaranteed.
2. Use screws with a minimum length of 38 mm to fix the box. Use the four pre-punched holes in the corners or the two holes in the upper half. The box must be mounted with the cable outlets facing down.
3. The Velcro tape provided can be used to attach a multiple socket, for example, to the inside of the housing.
4. There are five cable inputs and outputs on the transverse side. These are sealed with an insulating bracket.
   Remove the bracket to route the cables. Only lay one cable per hole. Then press the bracket firmly back onto the routed cables and close the box.
5. Close the housing lid and lock the safety catch on the side. The lid can also be locked with a padlock.
6. Only a mild cleaning agent should be used for cleaning. Cleaning of the outer surface should only be performed when the housing is closed.

FR Mode d'emploi

Boîte de protection contre les intempéries

INSTRUCTIONS DE SÉCURITÉ

Veuillez lire attentivement le mode d'emploi avant de l'utiliser.
Lorsque vous raccordez plusieurs appareils à une même prise, veillez à ce que la consommation totale ne soit pas dépassée. Cette boîte est destinée à des connexions électriques temporaires uniquement. Des conditions météorologiques extrêmes peuvent affecter la durée de vie du produit.
Avant de connecter un équipement électrique, assurez-vous que l'interrupteur principal est éteint.
Ce boîtier est classé IP54 lorsqu'il est utilisé comme prévu.
Le couvercle doit être solidement fermé et verrouillé, et les joints des couvercles et des sorties de câbles ne doivent pas être endommagés.
Les sorties de câbles ne doivent pas être dirigées vers le haut.
Les câbles utilisés doivent avoir un diamètre de 6,9 mm (min.) et 10,5 mm (max.).
En cas de doute, consultez un spécialiste.

ÉTENDUE DE LA LIVRAISON

Boîte d'une pièce, bande velcro, manuel d'instructions.

UTILISATION ET FONCTIONNEMENT

La boîte étanche se compose d'un boîtier robuste avec plusieurs entrées et sorties de câbles.
Il peut être fixé au mur et convient à l'alimentation sécurisée de produits électriques tels que les lampes de jardin ou les lumières de Noël.
Le boîtier est étanche à la poussière et aux éclaboussures, IP54.
Lorsque le couvercle est fermé, un niveau élevé de protection contre l'humidité et la poussière est garanti. En outre, l'isolation du guide-câble offre la meilleure protection possible contre l'humidité et la poussière.
Si nécessaire, le couvercle peut être verrouillé en plus avec un cadenas (non inclus).

1 Couvercle à charnière
2 Isolation du câble avant
3 Isolation du câble arrière
4 Trous pré-perforés pour les vis de fixation
5 Suspension par crochets
6 Dispositif de verrouillage
7 Trous de drainage pré-perforés

INFORMATION IMPORTANTE EN MATIÈRE DE SÉCURITÉ

1. Le boîtier de protection contre les intempéries offre la plus haute protection possible pour une utilisation temporaire en extérieur. Bien que la boîte puisse être utilisée pour une utilisation extérieure prolongée, elle n'est pas conçue pour une installation permanente.
2. L'emplacement doit être choisi de manière à garantir un accès sûr au circuit d'alimentation secteur.
3. Il n'est pas recommandé de percer des trous supplémentaires dans le boîtier. Cela réduira la protection de la propriété intellectuelle.
4. Pour un fonctionnement sûr, la boîte ne doit pas être placée à l'extérieur avec le rabat ouvert.
5. Avertissement ! À utiliser uniquement avec des appareils à faible consommation électrique, tels que des éclairages décoratifs ou similaires ! Afin d'éviter toute surchauffe due à une circulation d'air réduite, la puissance totale de tous les appareils connectés ne doit pas dépasser 2300 W !

OPTION DE MONTAGE MURAL

Il y a deux trous de drainage pré-perforés sur le fond et le côté transversal de l'enceinte.
Si le boîtier doit être monté sur un mur, ces trous peuvent être percés. Cependant, des trous supplémentaires réduiront l'étanchéité à l'eau.

INSTRUCTIONS D'INSTALLATION

8 Utilisez un gabarit pour pré-percer les trous de montage sur le mur.
9 Cinq entrées et sorties de câbles avec isolation.
10 Trous pré-perforés pour des entrées et sorties de câbles supplémentaires. Isolation (M20/25) non fournie.
11 Verrouillage du volet du boîtier et position déverrouillée (B) et verrouillée (A).
12 Serrure latérale avec trou pour cadenas.

INSTRUCTIONS POUR LE MONTAGE SUR LE MUR

1. Choisissez une surface propre et plane sur laquelle vous pourrez fixer la boîte à l'aide de vis. Il doit y avoir au moins 500-600 mm entre le bord inférieur et le sol.
   La surface doit être lisse, sinon la boîte pourrait se déformer et l'étanchéité ne serait pas garantie.
2. Utilisez des vis d'une longueur minimale de 38 mm pour fixer le boîtier. Utilisez les quatre trous pré-perforés dans les coins ou les deux trous dans la moitié supérieure. Le boîtier doit être monté avec les sorties de câbles orientées vers le bas.
3. à l'aide de la bande velcro fournie, il est possible de fixer, par exemple, une prise multiple à l'intérieur du boîtier.
4. Cinq entrées et sorties de câbles sont situées sur le côté transversal. Ceux-ci sont scellés par un support isolant.
   Retirez le support pour faire passer les câbles. N'utilisez qu'un seul câble par trou. Ensuite, repoussez fermement le support sur les câbles et fermez la boîte.
5. Fermez le couvercle du boîtier et verrouillez le dispositif de sécurité sur le côté.
   Le couvercle peut également être verrouillé avec un cadenas.
6. Seul un produit de nettoyage doux doit être utilisé pour le nettoyage. Le nettoyage de la surface extérieure ne doit être effectué que lorsque le boîtier est fermé.

NL Gebruikshandleiding

Beschermingsbox tegen weersinvloeden

VEILIGHEIDSAANWIJZINGEN

Lees voor gebruik de gebruiksaanwijzing zorgvuldig door.
Wanneer u meerdere apparaten op één stopcontact aansluit, moet u ervoor zorgen dat het totale stroomverbruik niet wordt overschreden. Deze doos is alleen bedoeld voor tijdelijke elektrische aansluitingen. Extreme weersomstandigheden kunnen de levensduur van het product beïnvloeden.
Voordat u elektrische apparatuur aansluit, moet u ervoor zorgen dat de hoofdschakelaar is uitgeschakeld.
Deze behuizing heeft beschermingsgraad IP54 wanneer ze wordt gebruikt zoals bedoeld.
De afdekking moet goed gesloten en vergrendeld zijn, en de afdichtingen in de afdekkingen en de kabeluitgangen mogen niet beschadigd zijn.
De kabeluitgangen mogen niet naar boven gericht zijn.
De gebruikte kabels moeten een diameter hebben van 6,9 mm (min.) en 10,5 mm (max.).
Raadpleeg in geval van twijfel een specialist.

LEVERINGSOMVANG

1-delige doos, klittenband, gebruiksaanwijzing.

GEBRUIK EN FUNCTIE

De waterdichte box bestaat uit een robuuste behuizing met diverse kabelin- en uitgangen.
Hij kan aan de muur worden bevestigd en is geschikt voor de veilige voeding van elektrische producten zoals tuinverlichting of kerstverlichting.
De behuizing is stof- en spatwaterdicht, IP54.
Wanneer het deksel gesloten is, is een hoge mate van bescherming tegen vocht en stof gegarandeerd. Bovendien biedt de isolatie van de kabelgeleider de hoogst mogelijke bescherming tegen vocht en stof.
Indien nodig kan het deksel extra worden vergrendeld met een hangslot (niet meegeleverd).

1 Scharnierend deksel
2 Kabelisolatie vooraan
3 Kabelisolatie achteraan
4 Gaten voor bevestigingsschroeven voorgeperforeerd
5 Haak ophanging
6 Vergrendeling
7 Afvoergaten voorgeboord

BELANGRIJKE VEILIGHEIDSINFORMATIE

1. De weerbeschermingsbox biedt de hoogst mogelijke bescherming voor tijdelijk gebruik buitenshuis. 1. Hoewel de doos kan worden gebruikt voor langdurig gebruik buitenshuis, is hij niet ontworpen voor permanente installatie.
2. De plaats moet zo worden gekozen dat een veilige toegang tot het netcircuit is gewaarborgd.
3. Het is niet aan te bevelen extra gaten in de behuizing te boren. Dit zal de IP bescherming verminderen.
4. Voor een veilige werking mag de kast niet met geopende klep buiten worden geplaatst.
5. Waarschuwing! Alleen voor gebruik in combinatie met apparaten met een laag stroomverbruik, zoals decoratieve verlichting of soortgelijke apparaten! Om oververhitting door verminderde luchtcirculatie te voorkomen, mag het totale vermogen van alle aangesloten apparaten niet meer dan 2300 W bedragen!

OPTIONELE WANDMONTAGE

Er zijn twee voorgeperforeerde afvoergaten aan de onder- en de zijkant van de behuizing.
Indien de doos aan een muur moet worden bevestigd, kunnen deze gaten worden doorgeboord.
Verdere gaten verminderen echter de waterdichtheid.

INSTALLATIE INSTRUCTIES

8 Gebruik een sjabloon om de bevestigingsgaten in de muur voor te boren.
9 Vijf kabelinvoeren en -uitgangen met isolatie.
10 Voorgeperforeerde gaten voor extra kabelinvoeren en -uitgangen. Isolatie (M20/25) niet meegeleverd.
11 Vergrendeling van de behuizingsklep en ontgrendelde (B) en vergrendelde (A) positie.
12 Zijslot met gat voor hangslot.

INSTRUCTIES VOOR WANDMONTAGE

1. Kies een schone, vlakke ondergrond waarop de doos met schroeven kan worden vastgezet. Er moet ten minste 500-600 mm ruimte zijn tussen de onderrand en de vloer. Het moet een glad oppervlak zijn, anders kan de doos kromtrekken en is de waterdichtheid niet gegarandeerd.
2. Gebruik schroeven met een minimumlengte van 38 mm om de behuizing te bevestigen. Gebruik de vier voorgeperforeerde gaten in de hoeken of de twee gaten in de bovenste helft. De doos moet met de kabeluitgangen naar beneden worden gemonteerd.
3. Met het bijgeleverde klittenband kan b.v. een stekkerdoos aan de binnenzijde van de behuizing worden bevestigd.
4. Vijf kabelinlaten en -uitlaten bevinden zich aan de dwarszijde. Deze zijn afgedicht met een isolerende beugel. Verwijder de beugel om de kabels te leiden. Gebruik slechts één kabel per gat. Druk vervolgens de beugel weer stevig op de kabels en sluit de doos.
5. Sluit het deksel van de behuizing en vergrendel de veiligheidssluiting aan de zijkant. Het deksel kan ook worden vergrendeld met een hangslot.
6. Gebruik voor het schoonmaken alleen een mild schoonmaakmiddel. Reiniging van de buitenkant mag alleen worden uitgevoerd wanneer de behuizing gesloten is.

SE Bruksanvisning

Väderskyddslåda

SÄKERHETSANVISNINGAR

Läs igenom bruksanvisningen noggrant innan du använder den.
När du ansluter flera enheter till ett uttag ska du se till att den totala strömförbrukningen inte överskrids. Den här boxen är endast avsedd för tillfälliga elanslutningar. Extrema väderförhållanden kan påverka produktens livslängd.
Innan du ansluter elektrisk utrustning ska du se till att huvudströmbrytaren är avstängd.
Detta hölje är klassat som IP54 när det används som avsett.
Locket måste vara ordentligt stängt och låst, och tätningarna i lock och kabeluttag måste vara oskadade.
Kabeluttagen får inte vara riktade uppåt.
De kablar som används måste ha en diameter på 6,9 mm (min.) och 10,5 mm (max.).
Om du är osäker bör du rådfråga en specialist.

LEVERANSENS OMFATTNING

1 st lådan, kardborreband, bruksanvisning.

ANVÄNDNING OCH FUNKTION

Den vattentäta lådan består av ett robust hölje med flera kabelintag och -uttag.
Den kan monteras på väggen och lämpar sig för säker strömförsörjning av elektriska produkter som t.ex. trädgårdsbelysning eller julbelysning.
Höljet är damm- och stänkskyddad, IP54.
När locket är stängt garanteras en hög skyddsnivå mot fukt och damm.
Dessutom ger kabelförarens isolering högsta möjliga skydd mot fukt och damm.
Vid behov kan locket låsas med ett hänglås (ingår inte).

1 Gångjärnslock
2 Isolering av främre kabeln
3 Isolering av den bakre kabeln
4 hål för fästskruvar förstansade
5 krokupphängning
6 Låsanordning
7 Förstansade dräneringshål

VIKTIG SÄKERHETSINFORMATION

1. Väderskyddsboxen ger högsta möjliga skydd för tillfällig användning utomhus. Även om lådan kan användas för långvarig utomhusanvändning är den inte avsedd för permanent installation.
2. Platsen ska väljas så att det finns säker tillgång till nätkretsen.
3. Det rekommenderas inte att borra ytterligare hål i höljet. Detta kommer att minska IP-skyddet.
4. För säker drift får lådan inte placeras utomhus med luckan öppen.
5. Varning! Endast för användning i kombination med apparater med låg effektförbrukning, t.ex. dekorativ belysning eller liknande! För att undvika överhettning på grund av minskad luftcirkulation får den sammanlagda effekten av alla anslutna apparater inte överstiga 2300 W!

VALFRI VÄGGMONTERING

Det finns två förstansade dräneringshål i botten och på tvärsidan av höljet.
Om lådan ska monteras på en vägg kan dessa hål borras igenom.
Fler hål minskar dock vattentätheten.

INSTRUKTIONER FÖR INSTALLATION

8 Använd en mall för att förborra monteringshålen på väggen.
9 Fem kabeldragningar och kabelutgångar med isolering.
10 Förstansade hål för ytterligare kabelin- och utgångar. Isolering (M20/25) medföljer inte.
11 Låsning av höljesluckan i olåst (B) och låst (A) läge.
12 Sidolås med hål för hänglås.

ANVISNINGAR FÖR VÄGGMONTERING

1. Välj en ren, plan yta där lådan kan fästas med skruvar. Det ska vara minst 500-600 mm från nederkanten till golvet. Det ska vara en slät yta, annars kan lådan bli skev och ingen vattentäthet kan garanteras.
2. Använd skruvar med en minsta längd på 38 mm för att fästa lådan. Använd de fyra förstansade hålen i hörnen eller de två hålen i den övre halvan. Boxen måste monteras med kabeluttagen vända nedåt.
3. Med den medföljande kardborrebandet kan t.ex. ett fleruttag fästas på insidan av höljet.
4. Fem kabelintag och kabeluttag är placerade på tvärsidan. Dessa är förseglade med ett isolerande fäste. Ta bort fästet för att leda kablarna. Använd endast en kabel per hål. Pressa sedan tillbaka fästet ordentligt på kablarna och stäng lådan.
5. Stäng locket och lås säkerhetslåset på sidan. Locket kan också låsas med ett hänglås.
6. Endast ett milt rengöringsmedel ska användas för rengöring. Rengöring av den yttre ytan får endast utföras när höljet är stängt.

ES Manual de instrucciones

Caja de protección contra la intemperie

INSTRUCCIONES DE SEGURIDAD

Lea atentamente las instrucciones de uso antes de utilizarlo.
Al conectar varios aparatos a una misma toma de corriente, asegúrate de que no se supere el consumo total de energía. Esta caja está destinada únicamente a las conexiones eléctricas temporales. Las condiciones meteorológicas extremas pueden afectar a la vida útil del producto.
Antes de conectar el equipo eléctrico, asegúrese de que el interruptor principal esté apagado.
Esta caja está clasificada como IP54 cuando se utiliza de la forma prevista.
La cubierta debe estar bien cerrada y bloqueada, y las juntas de las cubiertas y las salidas de los cables no deben estar dañadas.
Las salidas de los cables no deben dirigirse hacia arriba.
Los cables utilizados deben tener un diámetro de 6,9 mm (mínimo) y 10,5 mm (máximo).
En caso de duda, consulte a un especialista.

ALCANCE DE LA ENTREGA

Caja de 1 pieza, cinta de velcro, manual de instrucciones.

USO Y FUNCIONAMIENTO

La caja estanca consta de una robusta carcasa con varias entradas y salidas de cables.
Puede montarse en la pared y es adecuado para la alimentación segura de productos eléctricos como luces de jardín o luces de Navidad.
La carcasa es a prueba de polvo y salpicaduras, IP54.
Cuando la cubierta está cerrada, se garantiza un alto nivel de protección contra la humedad y el polvo. Además, el aislamiento de la guía de cables ofrece la mayor protección posible contra la humedad y el polvo.
Si se desea, la tapa puede cerrarse adicionalmente con un candado (no incluido).

1 Tapa abatible
2 Aislamiento del cable frontal
3 Aislamiento del cable trasero
4 Orificios para los tornillos de fijación preperforados
5 Suspensión del gancho
6 Dispositivo de bloqueo
7 Agujeros de drenaje preperforados

INFORMACIÓN IMPORTANTE DE SEGURIDAD

1. La caja de protección contra la intemperie proporciona la mayor protección posible para el uso temporal en exteriores. Aunque la caja puede utilizarse para un uso prolongado en el exterior, no está diseñada para una instalación permanente.
2. La ubicación debe elegirse de forma que se garantice un acceso seguro al circuito de la red.
3. No se recomienda hacer agujeros adicionales en la caja. Esto reducirá la protección de la propiedad intelectual.
4. Para un funcionamiento seguro, la caja no debe colocarse en el exterior con la tapa abierta.
5. ¡Advertencia! ¡Solo para uso en combinación con aparatos de bajo consumo, como iluminación decorativa o similares! Para evitar el sobrecalentamiento debido a la reducción de la circulación del aire, la potencia total de todos los aparatos conectados no debe superar los 2300 W!

MONTAJE MURAL OPCIONAL

Hay dos agujeros de drenaje preperforados en la parte inferior y en el lado transversal de la caja.
Si la caja se va a montar en una pared, estos agujeros se pueden taladrar.
Sin embargo, más agujeros reducirán la estanqueidad.

INSTRUCCIONES DE INSTALACIÓN

8 Utilice una plantilla para preperforar los agujeros de montaje en la pared.
9 Cinco entradas y salidas de cables con aislamiento.
10 Orificios preperforados para entradas y salidas de cables adicionales. Aislamiento (M20/25) no suministrado.
11 Bloqueo de la tapa de la carcasa y posición de desbloqueo (B) y de bloqueo (A).
12 Cerradura lateral con agujero para candado.

INSTRUCCIONES PARA EL MONTAJE EN LA PARED

1. Seleccione una superficie limpia y plana a la que pueda fijarse la caja con tornillos. Debe haber al menos 500-600 mm desde el borde inferior hasta el suelo. Debe ser una superficie lisa, de lo contrario la caja podría deformarse y no se garantizaría la impermeabilidad.
2. Utilice tornillos con una longitud mínima de 38 mm para fijar la caja. Utilice los cuatro agujeros preperforados en las esquinas o los dos agujeros en la mitad superior. La caja debe montarse con las salidas de cables hacia abajo.
3. Con la cinta de velcro suministrada, se puede fijar, por ejemplo, un enchufe múltiple en el interior de la carcasa.
4. En el lado transversal se encuentran cinco entradas y salidas de cables. Estos están sellados con un soporte aislante. Retire el soporte para pasar los cables. Utilice sólo un cable por orificio. A continuación, presione firmemente el soporte en los cables y cierre la caja.
5. Cierra la tapa de la caja y bloquea el cierre de seguridad en el lateral. La tapa también puede cerrarse con un candado.
6. Para la limpieza sólo debe utilizarse un producto de limpieza suave. La limpieza de la superficie exterior sólo debe realizarse con la carcasa cerrada.

PL Instrukcja obsługi

Skrzynka chroniąca przed wpływami atmosferycznymi

INSTRUKCJE BEZPIECZEŃSTWA

Przed użyciem należy dokładnie przeczytać instrukcję obsługi.
Podłączając kilka urządzeń do jednego gniazda, należy upewnić się, że całkowity pobór mocy nie zostanie przekroczony. Ta skrzynka jest przeznaczona wyłącznie do tymczasowych połączeń elektrycznych.
Ekstremalne warunki pogodowe mogą wpłynąć na żywotność produktu.
Przed podłączeniem urządzeń elektrycznych należy upewnić się, że główny wyłącznik zasilania jest wyłączony.
Obudowa posiada stopień ochrony IP54, gdy jest używana zgodnie z przeznaczeniem.
Pokrywa musi być pewnie zamknięta i zabezpieczona, a uszczelki w pokrywach i wylotach przewodów nie mogą być uszkodzone.
Wyloty kabli nie mogą być skierowane do góry.
Stosowane kable muszą mieć średnicę 6,9 mm (min.) i 10,5 mm (maks.).
W razie wątpliwości należy skonsultować się z lekarzem specjalistą.

ZAKRES DOSTAWY

Pudełko 1 szt, taśma rzepowa, instrukcja obsługi.

UŻYTKOWANIE I FUNKCJONOWANIE

Wodoodporna skrzynka składa się z solidnej obudowy z kilkoma wlotami i wylotami kabli.
Można go zamontować na ścianie i jest odpowiedni do bezpiecznego zasilania produktów elektrycznych, takich jak lampy ogrodowe lub lampki świąteczne.
Obudowa jest odporna na kurz i zachlapanie, IP54.
Gdy pokrywa jest zamknięta, zapewniony jest wysoki poziom ochrony przed wilgocią i kurzem. Ponadto izolacja prowadnicy kabla zapewnia najwyższą możliwą ochronę przed wilgocią i pyłem.
W razie potrzeby pokrywę można dodatkowo zamknąć na kłódkę (nie dołączona do zestawu).

1 Pokrywa na zawiasach
2 Izolacja kabla przedniego
3 Izolacja kabla tylnego
4 Otwory na śruby mocujące wstępnie wytłoczone
5 Zawieszenie haków
6 Urządzenie blokujące
7 Wstępnie wycięte otwory odpływowe

WAŻNE INFORMACJE DOTYCZĄCE BEZPIECZEŃSTWA

1. Skrzynka chroniąca przed wpływami atmosferycznymi zapewnia najwyższą możliwą ochronę przy tymczasowym użytkowaniu na zewnątrz. Mimo, że puszka może być używana przez dłuższy czas na zewnątrz, nie jest przeznaczona do montażu na stałe.
2. Lokalizacja powinna być tak dobrana, aby zapewnić bezpieczny dostęp do obwodu sieciowego.
3. Nie zaleca się wiercenia dodatkowych otworów w obudowie. Spowoduje to zmniejszenie ochrony IP.
4. Aby zapewnić bezpieczeństwo użytkowania, skrzynka nie może być umieszczona na zewnątrz z otwartą klapą.
5. Ostrzeżenie! Tylko do użytku w połączeniu z urządzeniami o niskim poborze mocy, takimi jak oświetlenie dekoracyjne lub podobne! Aby uniknąć przegrzania spowodowanego ograniczoną cyrkulacją powietrza, łączna moc wszystkich podłączonych urządzeń nie może przekraczać 2300 W!

OPCJONALNY MONTAŻ NA ŚCIANIE

Na spodzie i na poprzecznej stronie obudowy znajdują się dwa fabrycznie wycięte otwory odpływowe.
Jeśli puszka ma być zamontowana do ściany, otwory te można przewiercić na wylot.
Dalsze otwory zmniejszają jednak wodoszczelność.

INSTRUKCJA INSTALACJI

8 Użyj szablonu do wstępnego wywiercenia otworów montażowych na ścianie.
9 Pięć wlotów i wylotów kablowych z izolacją.
10 Wstępnie wycięte otwory dla dodatkowych wejść i wyjść kablowych. Izolacja (M20/25) nie wchodzi w skład zestawu.
11 Blokowanie klapy obudowy oraz pozycja odblokowana (B) i zablokowana (A).
12 Zamek boczny z otworem na kłódkę.

INSTRUKCJA MONTAŻU NA ŚCIANIE

1. Wybierz czystą, płaską powierzchnię, do której można przymocować skrzynkę za pomocą śrub. Od dolnej krawędzi do podłogi powinno być co najmniej 500-600 mm. Powinna to być gładka powierzchnia, w przeciwnym razie pudełko może się wypaczyć i żadna hydroizolacja nie będzie gwarantowana.
2. Do zamocowania skrzynki należy użyć wkrętów o minimalnej długości 38 mm. Użyj czterech otworów w rogach lub dwóch otworów w górnej połowie. Puszkę należy zamontować tak, aby wyloty przewodów były skierowane w dół.
3. Za pomocą dołączonej taśmy velcro, np. gniazdo wielokrotne może być przymocowane do wewnętrznej strony obudowy.
4. Pięć wlotów i wylotów kablowych znajduje się po stronie poprzecznej. Są one uszczelnione za pomocą uchwytu izolacyjnego. Zdejmij wspornik, aby poprowadzić kable. Do każdego otworu należy użyć tylko jednego przewodu. Następnie mocno dociśnij uchwyt z powrotem do kabli i zamknij pudełko.
5. Zamknąć pokrywę obudowy i zablokować zatrzask bezpieczeństwa z boku. Pokrywę można również zamknąć na kłódkę.
6. Do czyszczenia należy używać wyłącznie łagodnych środków czyszczących. Czyszczenie powierzchni zewnętrznej należy przeprowadzać tylko przy zamkniętej obudowie.

0533404/2826